TUS ESTORES ENROLLABLES
CORTINAS Y ESTORES ONLINE

Guía de medición para **Mosquiteras Plisadas**

Herramientas que necesitas

Metro

Lápiz

01 Mecanismos

1. **Cabezal**
2. **Cierre imantado:** El perfil lateral de aluminio lleva una tira imantada que permite un cierre perfecto.
3. **Sistema inferior con cadena:** Este sistema permite un movimiento suave independientemente de su tamaño.
4. **Guía inferior adhesiva:** Con este sistema no es necesario instalar ningún perfil voluminoso en el suelo, facilitando así el paso a personas de movilidad reducida o carritos de bebé.

1.

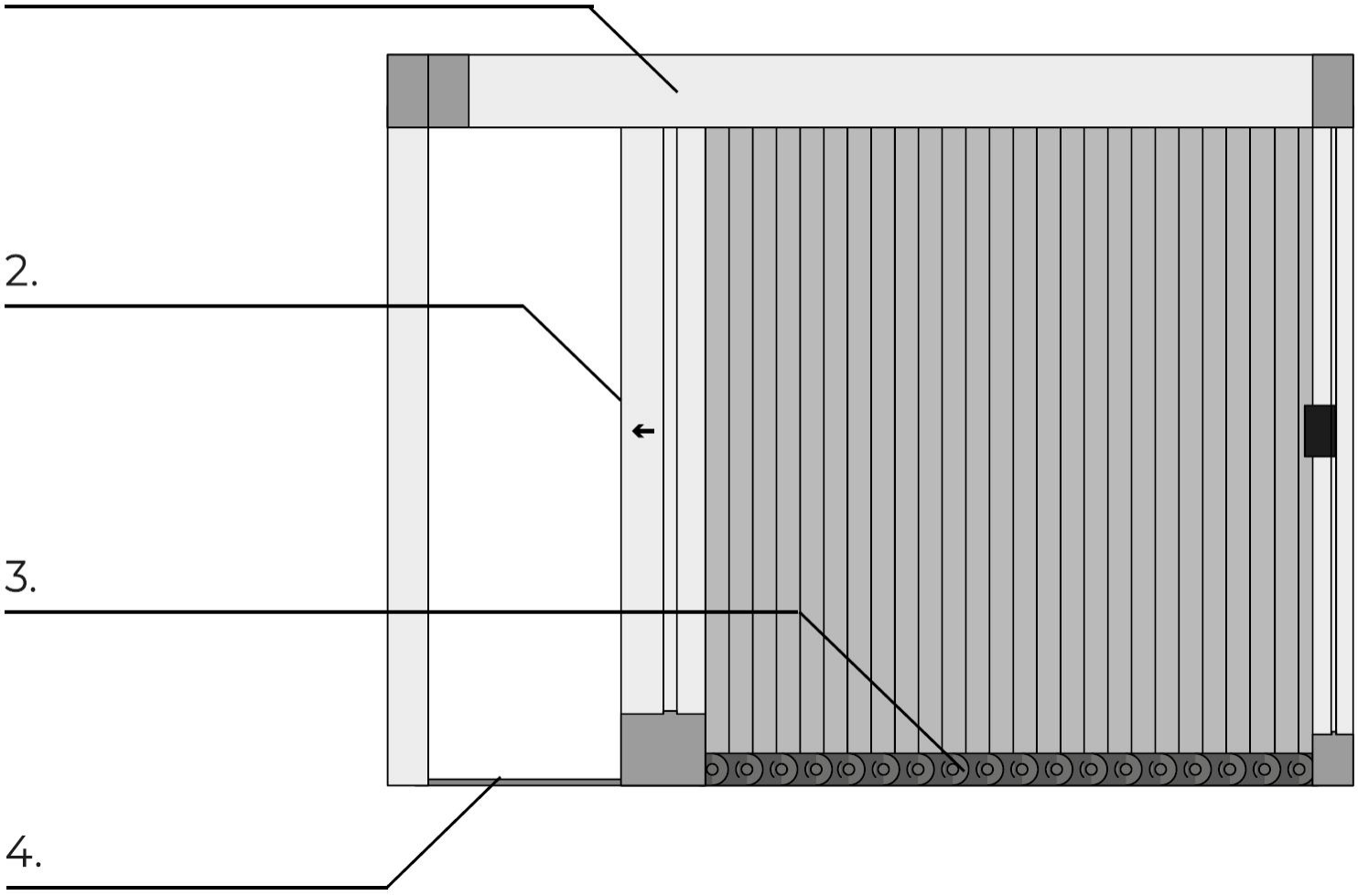

Medidas de los perf iles

1. Cabezal
2. Guía inferior adhesiva

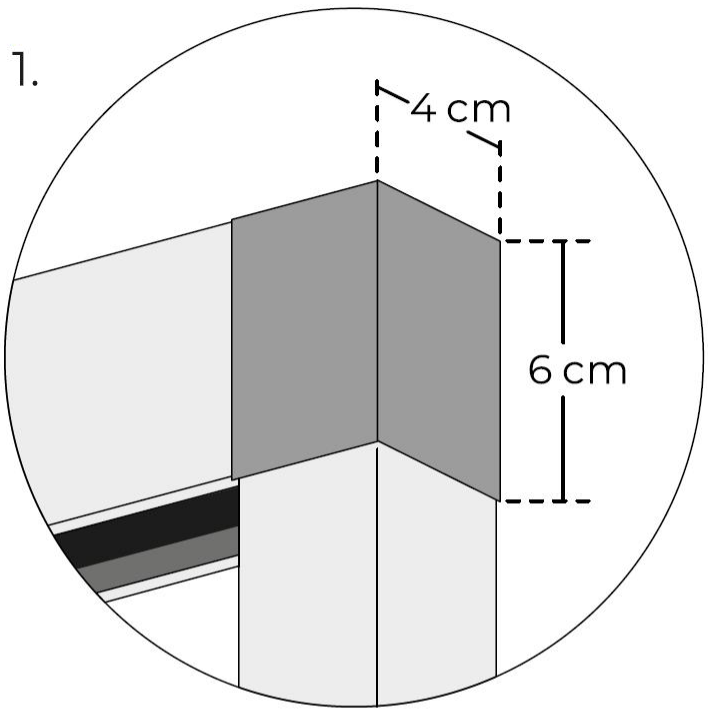

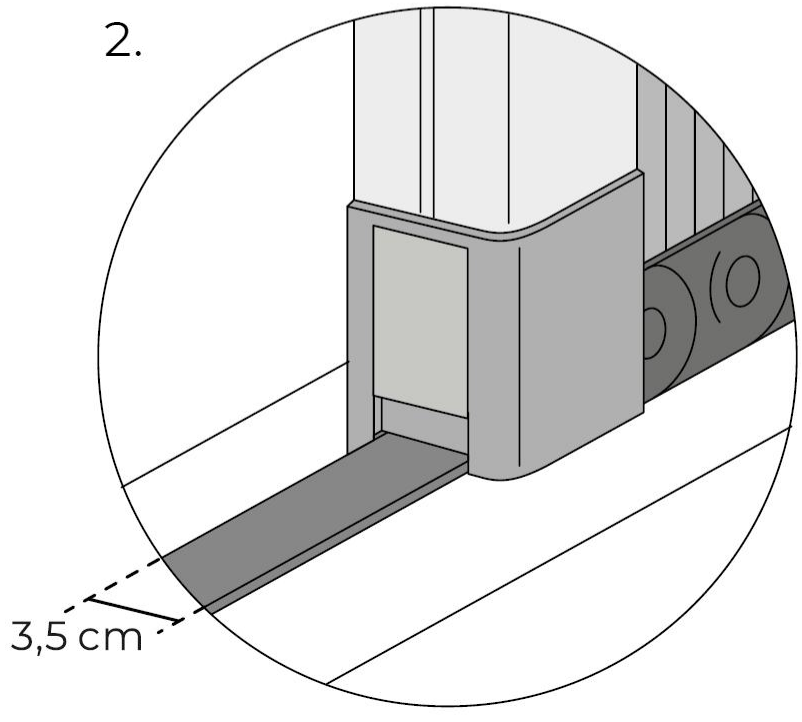

Espacio de instalación

Primero, debemos tener en cuenta que la mosquitera debe instalarse en un hueco con un espacio de 4 ,5 cm cómo mínimo.

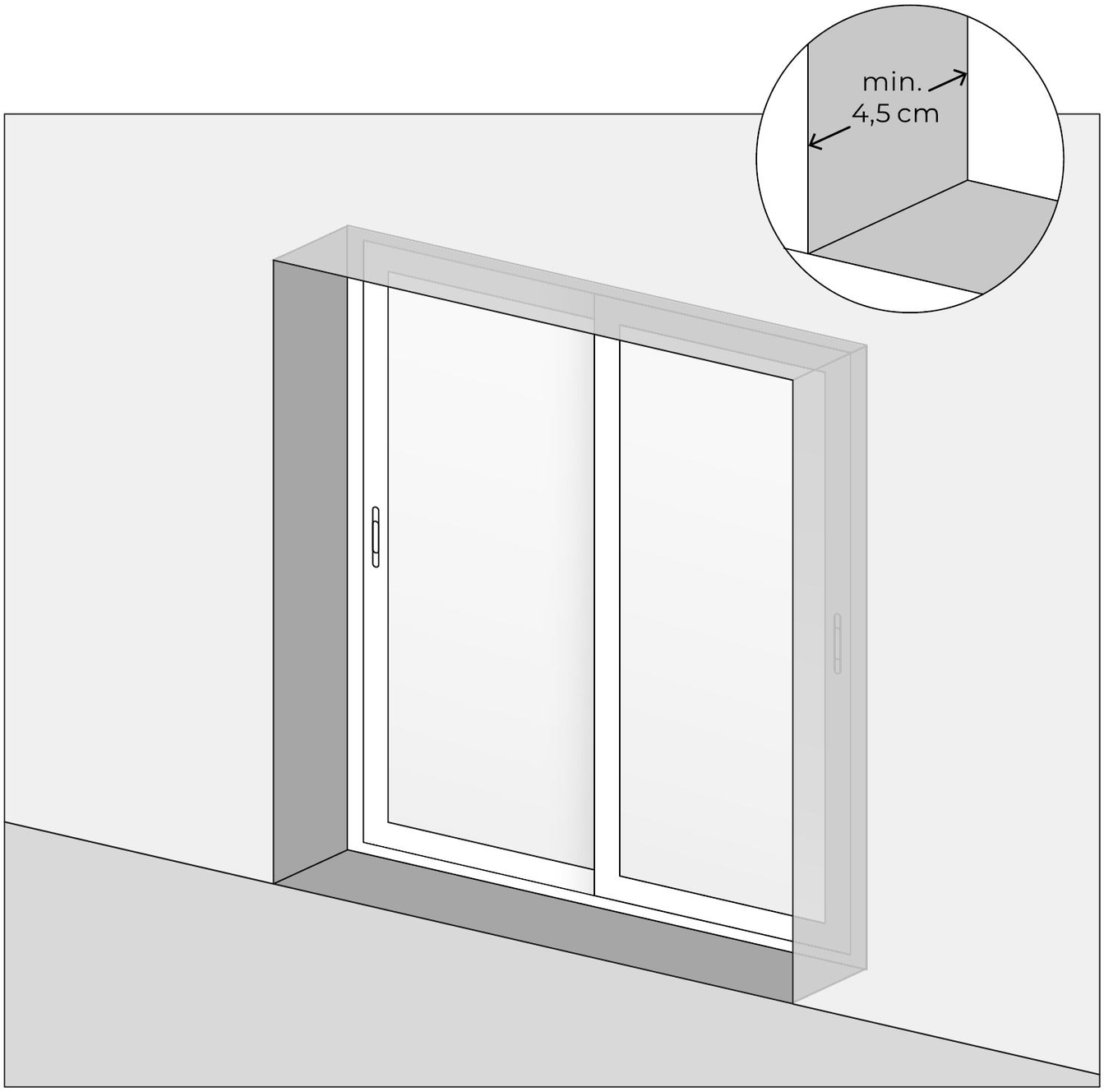

Medición del ancho

Para medir el ancho de la mosquitera, recomendamos medir el hueco de la ventana en dos puntos extremos. Si las dos medidas no coinciden tomar como referencia la medida menor.

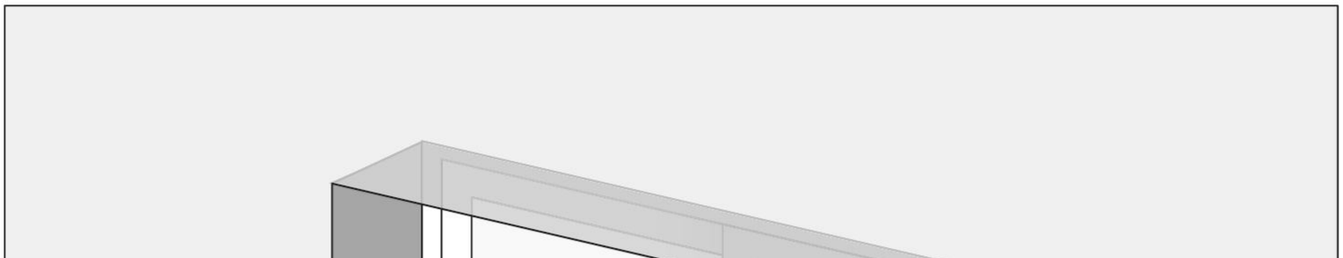

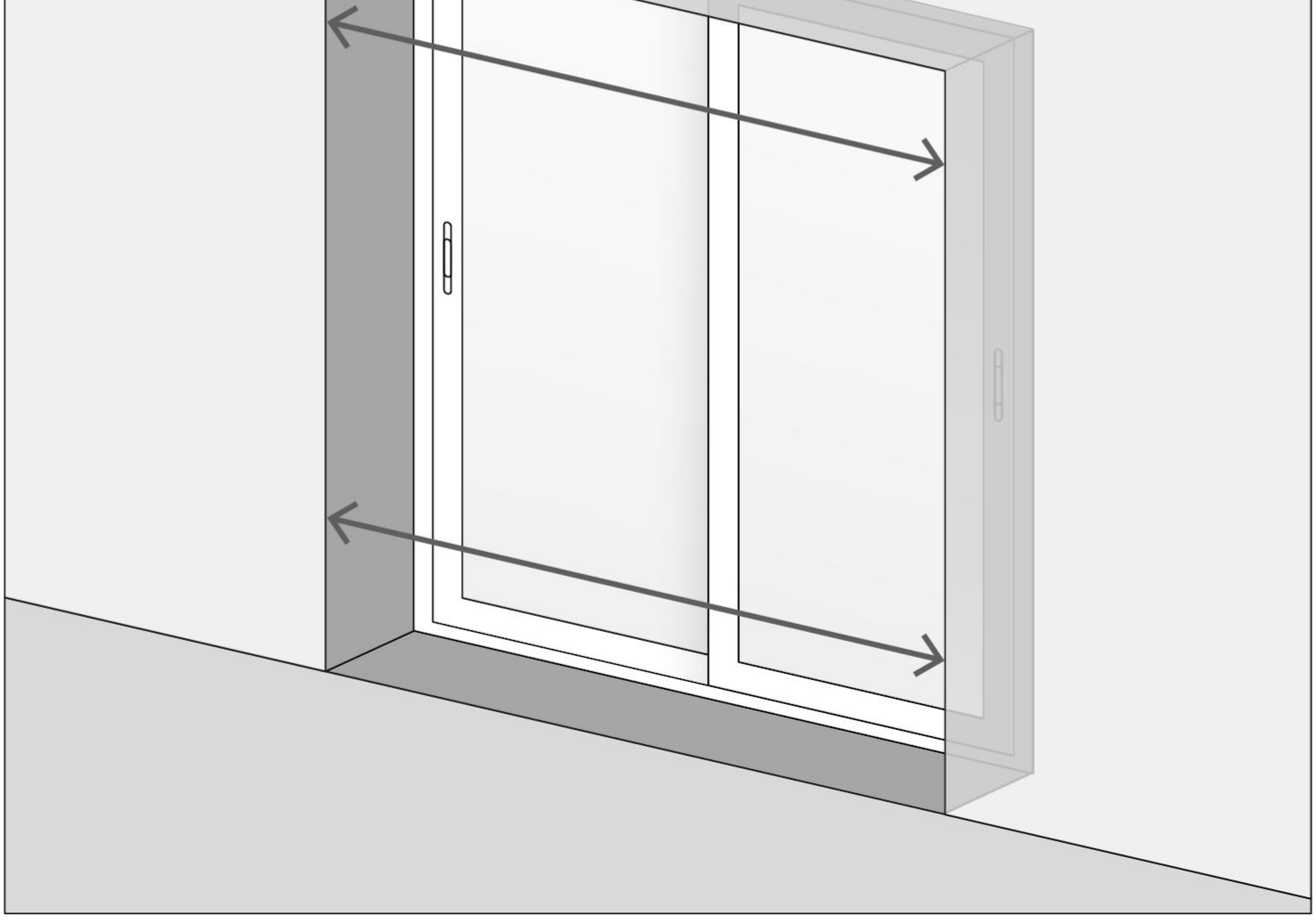

Medición del alto
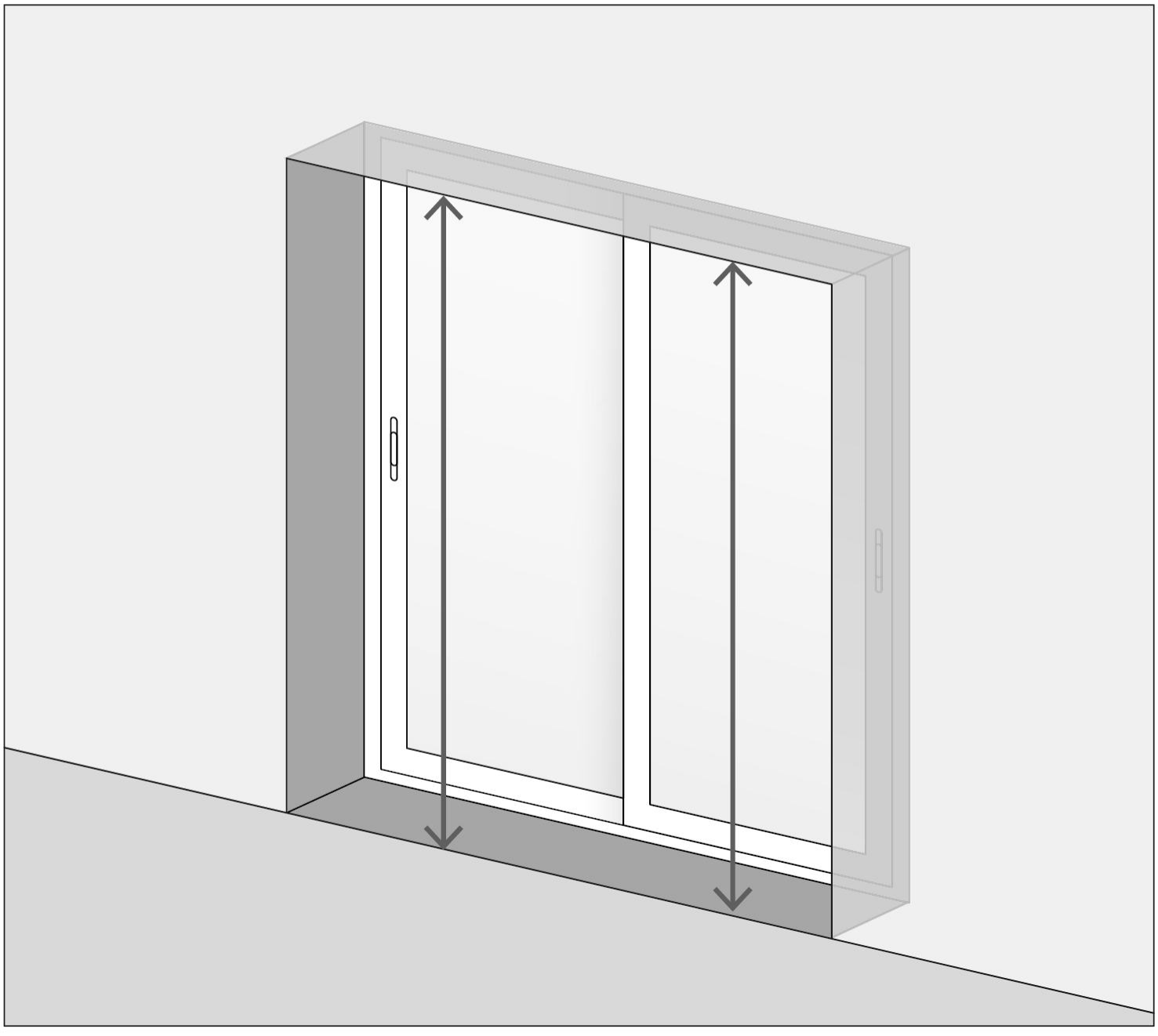
Para medir el alto de la mosquitera, recomendamos medir el hueco de la ventana en dos puntos extremos. Si las dos medidas no coinciden tomar como referencia la medida menor.